Właściwości

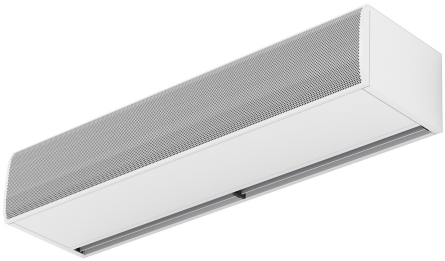

- Specjalnie zaprojektowany do montażu w drzwiach chłodni i zamrażarek.
- Samonośna konstrukcja obudowy wykonana z ocynkowanej blachy stalowej, wykończone strukturalnie farbą epoksydowo-poliestrową w kolorze białym RAL9016 w standardzie.Inne kolory lub stal nierdzewna są dostępne na życzenie.
- Duża fasetowana kratka wlotowa zapobiegająca intensywnej konserwacji.Dostępne również z płaską mikro-perforowaną kratką wlotową, bardziej elegancką dla drzwi komercyjnych, gdzie ogrzewanie nie jest potrzebne.
- Anodowane aluminiowe łopatki wylotowe, kształt płata, regulowany od 0 do 15º z każdej strony.
- Wentylatory odśrodkowe z podwójnym wlotem EC, napędzane silnikiem z zewnętrznym wirnikiem i niskim poziomem hałasu, z wentylatorami o bardzo niskiej efektywności zużycia.
- Typ "A" bez ogrzewania, tylko powietrze.
- Advanced Plug&Play control. Includes: Advanced PRO control with LCD display and integrated thermostat, door contact, 10m and remote control. With integrated functions: door delay (configurable); interface mode; operation, alarm and maintenance warning signals; and multiple digital inputs that modify the air curtain's operation.
- Includes protective varnish for the electronic board and control.
- Optional:
  • Auxiliary temperature sensors that improve air curtain control and increase energy savings.
  • Clever PRO intelligent control (automatic, programmable, ModBus via PLC, timer, etc.) with an additional temperature sensor.
- Includes varnishing on the PCB to protect it from corrosion.

Specyfikacja

50Hz

Model	Nieogrzewane	
	Nominalny przepływ powietrza (m^3/h)	Zalecana wysokość montażu (m)
KBB 1000 A	4020	5-7
KBB 1500 A	5360	5-7
KBB 2000 A	8040	5-7
KBB 2500 A	9380	5-7
KBB 3000 A	10720	5-7
KSB 1000 A	3060	3,5-5
KSB 1500 A	4080	3,5-5
KSB 2000 A	6120	3,5-5
KSB 2500 A	7140	3,5-5
KSB 3000 A	8160	3,5-5

60Hz

Model	Nieogrzewane	
	Nominalny przepływ powietrza (m^3/h)	Zalecana wysokość montażu (m)
KSB 1000 A	3060	3,5-5
KSB 1500 A	4080	3,5-5
KSB 2000 A	6120	3,5-5
KSB 2500 A	7140	3,5-5
KSB 3000 A	8160	3,5-5

Wymiary

View from the top / *Vista superior*

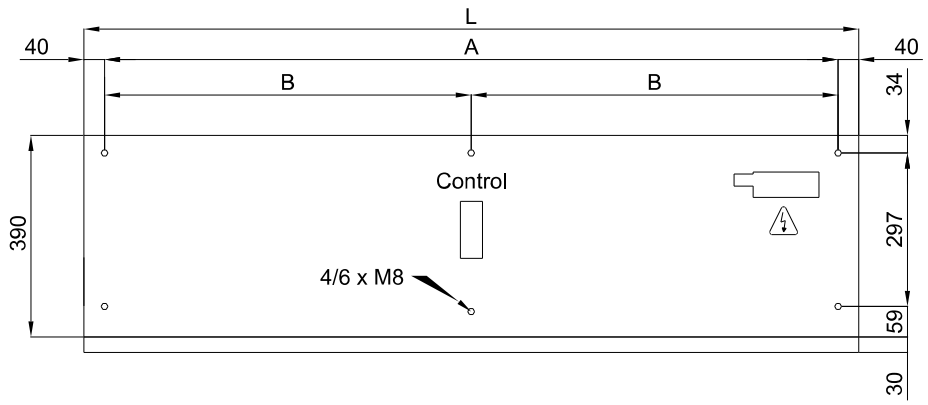

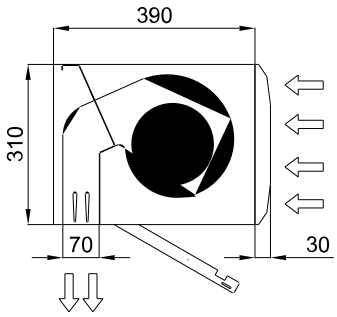

Lateral View / *Vista Lateral*

View from the bottom / *Vista inferior*

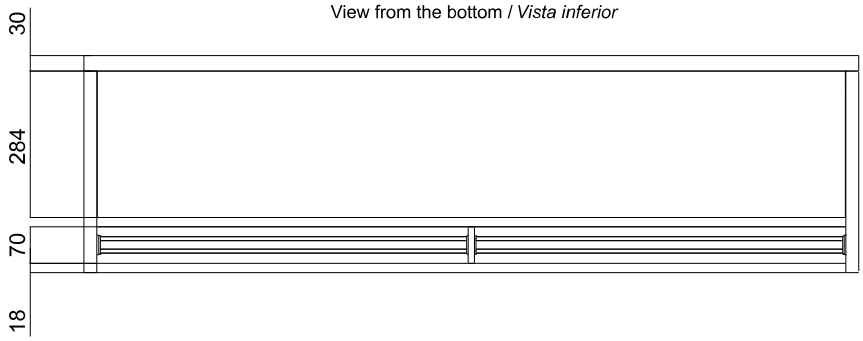

L	A	B
1000	920	-
1500	1420	710
2000	1920	960
2500	2420	1210
3000	2920	1460