WINDBOX DX-PA DO ZABUDOWY| Kurtyny powietrzne pompy ciepła Panasonic

Właściwości



- Energooszczędna kurtyna pompy ciepła: Do 70% redukcji kosztów i emisji CO2 (tryb ogrzewania).
- Samonośna konstrukcja obudowy wykonana z ocynkowanej blachy stalowej, gotowy do instalacji w suficie podwieszanym.
- Kratka wlotowa (bez konserwacji) wykonana z profili aluminiowych i dysza wydmuchowa, zintegrowana w jedną białą ramę w kolorze RAL 9016.Inne kolory są dostępne na życzenie.W komplecie wewnętrzny filtr wstępny.
- Anodowane aluminiowe łopatki wylotowe, kształt płata, regulowany w obu kierunkach.
- Dwukrotnie wlotowe wentylatory odśrodkowe napędzane przez zewnętrzny silnik wirnika i niski poziom hałasu. Selektor 5-biegowy.Modele EC zmontowane z wentylatorami o bardzo niskiej wydajności.
- W komplecie wewnętrzny filtr wstępny.
- Advanced Plug&Play control. Includes: Advanced PRO control with LCD display and integrated thermostat, door contact, 7m RJ11 cable and remote control.
- DX 1:1:
  Gotowy do podłączenia do zewnętrznego agregatu pomp ciepła typu PANASONIC (R32) z zaworem rozprężnym. Wymaga zestaw interfejsu PANASONIC DX przystosowany do kurtyny powietrznej i programowalny sterownik.
- DX VRF:
  Gotowy do podłączenia do zewnętrznego modułu pompy ciepła PANASONIC VRF (R410A). Wymaga zestaw interfejsu PANASONIC VRF przystosowany do kurtyny powietrznej z zaworem rozprężnym i programowalny sterownik.

Specyfikacja

50Hz

	Pompa ciepła - DX 1:1			
Model	**Nominalny przepływ powietrza (m³/h)**	**Jednostka zewnętrzna 230Vx1**	**Jednostka zewnętrzna 400Vx3**	**Zalecana wysokość montażu (m)**
RECM 1500 DX11-PA	2460	U-100PZH4E5	U-100PZH4E8	2,5-3,8
RECM 1500 DX13-PA	2460	U-125PZH4E5	U-125PZH4E8	2,5-3,8
RECM 2000 DX16-PA	3280	U-140PZH4E5	U-140PZH4E8	2,5-3,8
RECM 2500 DX22-PA	4100	-	U-200PZH3E8	2,5-3,8
RECG 1000 DX10-PA	2190	U-100PZH4E5	U-100PZH4E8	3-4,2
RECG 1500 DX14S-PA	2920	U-125PZH4E5	U-125PZH4E8	3-4,2
RECG 1500 DX14E-PA	2920	U-140PZ3E5	U-140PZ3E8	3-4,2
RECG 2000 DX22-PA	4380	-	U-200PZH3E8	3-4,2
RECG 2500 DX28-PA	5110	-	U-250PZH3E8	3-4,2

	Pompa ciepła - VRF	
Model	**Nominalny przepływ powietrza (m³/h)**	**Zalecana wysokość montażu (m)**
RECM 1500 VRF12-PA	2460	2,5-3,8
RECM 2000 VRF16-PA	3280	2,5-3,8
RECM 2000 VRF19-PA	3280	2,5-3,8
RECM 2500 VRF21-PA	4100	2,5-3,8
RECM 2500 VRF24-PA	4100	2,5-3,8
RECG 1000 VRF10-PA	2190	3-4,2
RECG 1500 VRF13-PA	2920	3-4,2
RECG 1500 VRF15-PA	2920	3-4,2
RECG 2000 VRF20-PA	4380	3-4,2
RECG 2000 VRF24-PA	4380	3-4,2
RECG 2500 VRF25-PA	5110	3-4,2
RECG 2500 VRF29-PA	5110	3-4,2

60Hz

	Pompa ciepła - DX 1:1			
Model	**Nominalny przepływ powietrza (m³/h)**	**Jednostka zewnętrzna 230Vx1**	**Jednostka zewnętrzna 400Vx3**	**Zalecana wysokość montażu (m)**
RECM 1500 DX11-PA	2460	U-100PZH4E5	U-100PZH4E8	2,5-3,8

Pompa ciepła - DX 1:1				
Model	**Nominalny przepływ powietrza** (m³/h)	**Jednostka zewnętrzna 230Vx1**	**Jednostka zewnętrzna 400Vx3**	**Zalecana wysokość montażu** (m)
RECM 1500 DX13-PA	2460	U-125PZH4E5	U-125PZH4E8	2,5-3,8
RECM 2000 DX16-PA	3280	U-140PZH4E5	U-140PZH4E8	2,5-3,8
RECM 2500 DX22-PA	4100	-	U-200PZH3E8	2,5-3,8
RECG 1000 DX10-PA	2190	U-100PZH4E5	U-100PZH4E8	3-4,2
RECG 1500 DX14S-PA	2920	U-125PZH4E5	U-125PZH4E8	3-4,2
RECG 1500 DX14E-PA	2920	U-140PZ3E5	U-140PZ3E8	3-4,2
RECG 2000 DX22-PA	4380	-	U-200PZH3E8	3-4,2
RECG 2500 DX28-PA	5110	-	U-250PZH3E8	3-4,2

Pompa ciepła - VRF		
Model	**Nominalny przepływ powietrza** (m³/h)	**Zalecana wysokość montażu** (m)
RECM 1500 VRF12-PA	2460	2,5-3,8
RECM 2000 VRF16-PA	3280	2,5-3,8
RECM 2000 VRF19-PA	3280	2,5-3,8
RECM 2500 VRF21-PA	4100	2,5-3,8
RECM 2500 VRF24-PA	4100	2,5-3,8
RECG 1000 VRF10-PA	2190	3-4,2
RECG 1500 VRF13-PA	2920	3-4,2
RECG 1500 VRF15-PA	2920	3-4,2
RECG 2000 VRF20-PA	4380	3-4,2
RECG 2000 VRF24-PA	4380	3-4,2
RECG 2500 VRF25-PA	5110	3-4,2
RECG 2500 VRF29-PA	5110	3-4,2

Wymiary

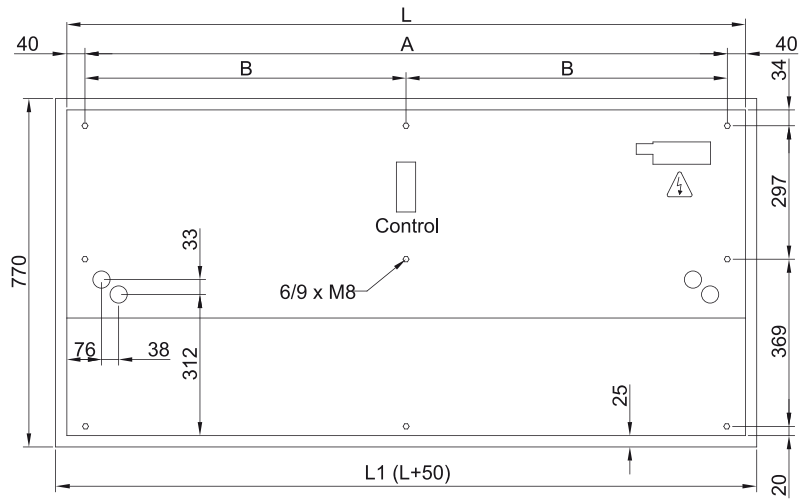

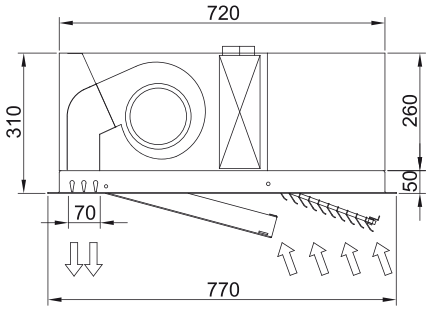

	L	L1	A	B
Recessed Windbox 1000	1000	1050	920	-
Recessed Windbox 1500	1500	1550	1420	710
Recessed Windbox 2000	2000	2050	1920	960
Recessed Windbox 2500	2500	2550	2420	1210